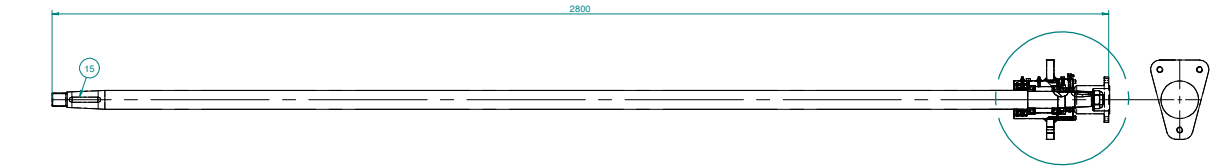


## Détail du boitier de roulement 05

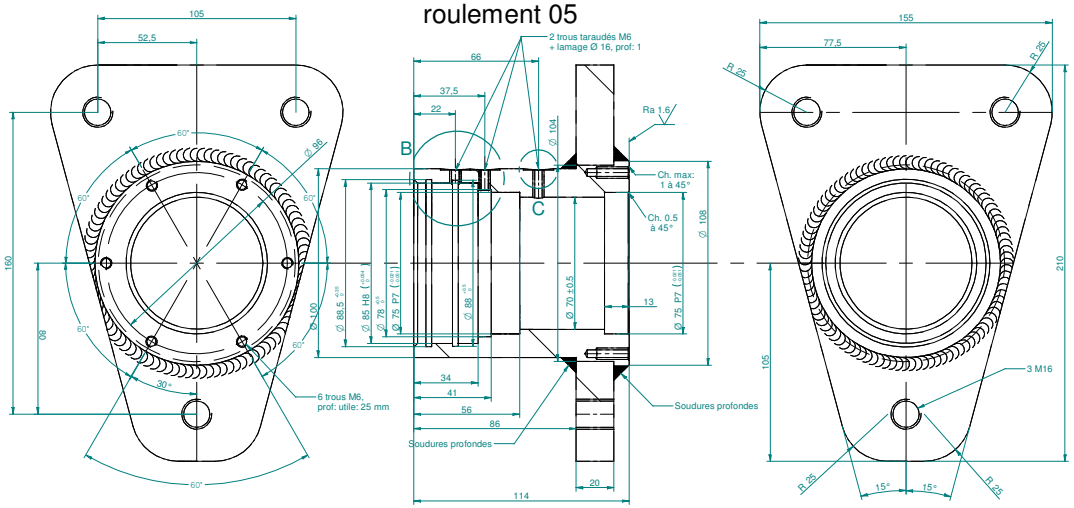


## Détail C

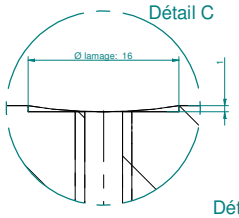


## Détail B

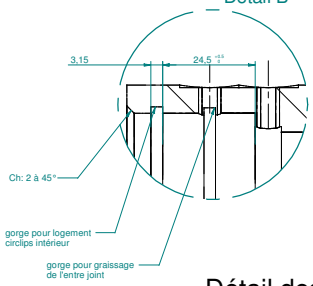


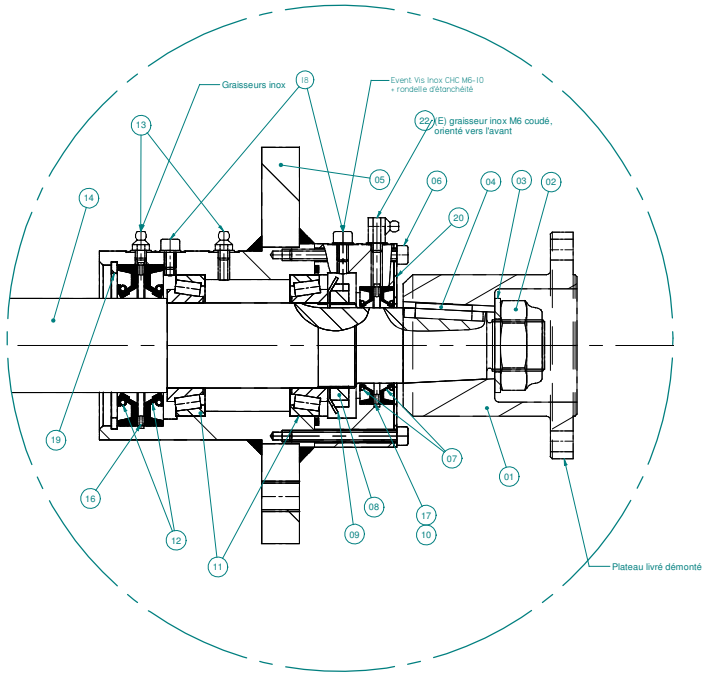


## Détail A

Boîtier, couvercle et plateau:
Zingué bi-chromaté 7 à 10 microns
Ligne d'arbre livrée avec frein d'arbre 052574
Ecrou de bout d'arbre 052573
Anode de bout d'arbre 052571
Et plateau 01 démonté.
Graisseurs et vis d'évent montés à l'Oléo-étanche.
Boitier livré graissé en totalité, avec de la graisse
type ORAPI CT DM EP2 606

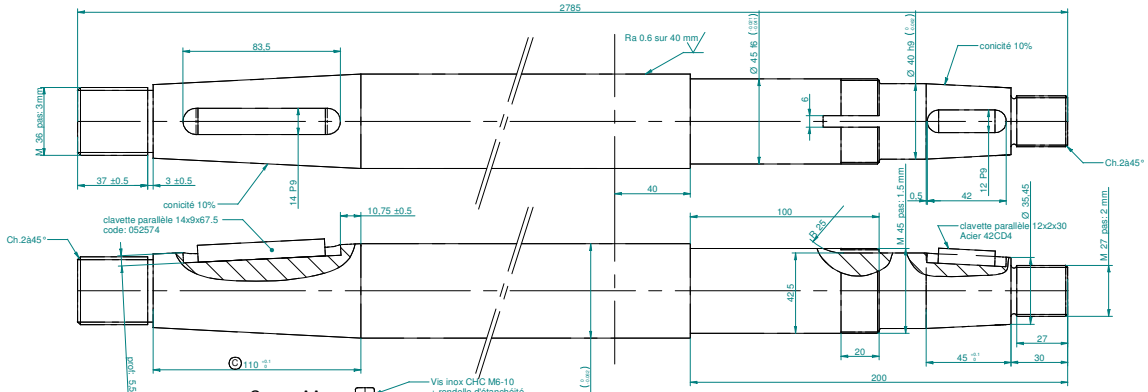


## Détail des rondelles de graissage

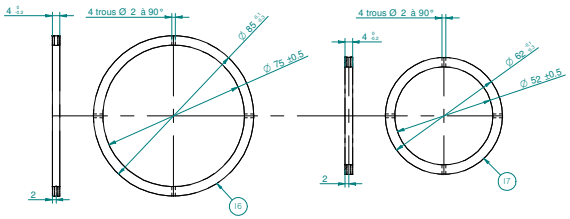


## Coupe AA

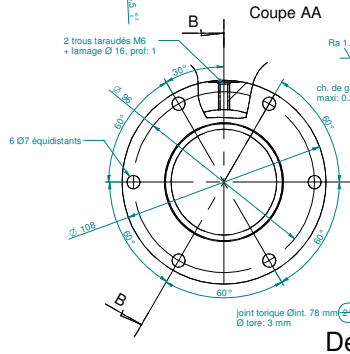


## Coupe BB

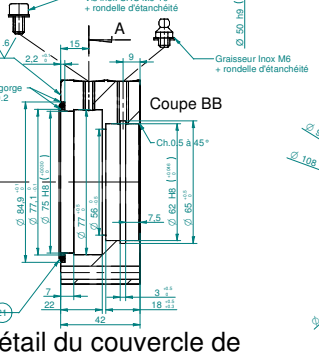


## Détail du couvercle de boitier de roulement 10

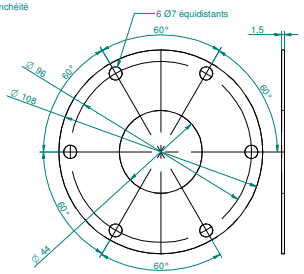


## Détail de la rondelle 20

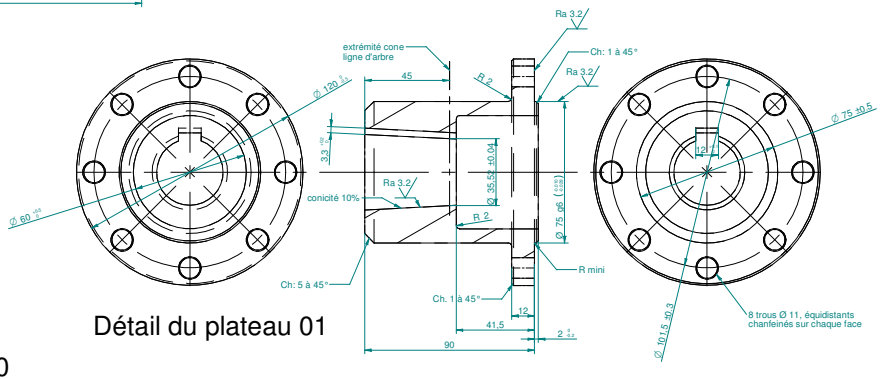


## Détail du plateau 01

| Ref. | Code | Désignation | Qté | Matière |
|---|---|---|---|---|
| 22 | sans | Graisseur M6 coudé | 1 | Inox |
| 21 | sans | Joint torique Øi 78 Øtore 3 mm | 1 | |
| 20 | sans | Rondelle inox Ø 108 x Ø 44 x 1.5 | 1 | 316 L |
| 19 | sans | Circlips intérieur Ø 85 x 3 | 1 | Acier |
| 18 | sans | Vis CHC M6 -10 + rondelle d'étanchéité | 2 | Inox |
| 17 | sans | Rondelle de graissage avant | 1 | A33 |
| 16 | sans | Rondelle de graissage arrière | 1 | A 33 |
| 15 | 052574 | Clavette parallèle 14 x 9 x 67.5 | 1 | Inox |
| 14 | sans | Arbre Ø 50 | 1 | F16PH |
| 13 | sans | Graisseur M6 | 2 | Inox |
| 12 | 064575 | Joint à lèvres Ø int:50; Ø ext:85; ép:10 | 2 | DIN 3760 |
| 11 | 064576 | Roulement à rouleaux coniques SKF 32009 X | 2 | Acier |
| 10 | sans | Couvercle de boitier | 1 | A33 |
| 09 | sans | Rondelle SKF Ø 45 MB9 | 1 | Acier |
| 08 | sans | Ecrou SKF M45 x 1.5 KM9 | 1 | Acier |
| 07 | 065408 | Joint à lèvres Ø int:40; Ø ext:62; ép:7 | 2 | DIN 3760 |
| 06 | sans | Vis Inox CHC M6-60 | 6 | Inox |
| 05 | 065407 | Boitier de roulements | 1 | A33 |
| 04 | sans | Clavette parallèle 12 x 8 x 30 | 1 | 42CD4 |
| 03 | sans | Rondelle Ø ext 50; Ø int 28; ép: 3 mm | 1 | Acier |
| 02 | sans | Ecrou frein bi-chromaté série MT, HM27 | 1 | Acier |
| 01 | sans | Plateau d'accouplement | 1 | XC38 |

Matiere: ensemble

| Ind. | Modification | Par | Dates |
|---|---|---|---|
| E | Nouveau graisseur | RM | 19/12/03 |
| D | Plan nouveau. Modifs | RM | 29/10/03 |
| C | Modifs cotes de conc. | RM | 28/07/03 |
| B | Ajouté circlips et rondelle inox | RM | 18/06/02 |
| A | Accord de fab. | RM | 02/05/02 |

ECHELLE: 1/5 1/1 | TOL.GEN.: js13

# Ligne d'arbre complète avec palier et butée

BÉNÉTEAU
c.i. des Marais - BP 68
85270 SAINT HILAIRE DE RIEZ - FRANCE
Tél. 02.51.60.50.00 - Fax. 02.51.60.50.10

Visa:

Dessine le: 04/04/02
Par: Renaud Milliet

Lagoon 43 power

Poids: Kg

N°: 058585 | E

Ce Document est notre propriété. Il ne peuts être reproduit ou communiqué sans notre autorisation